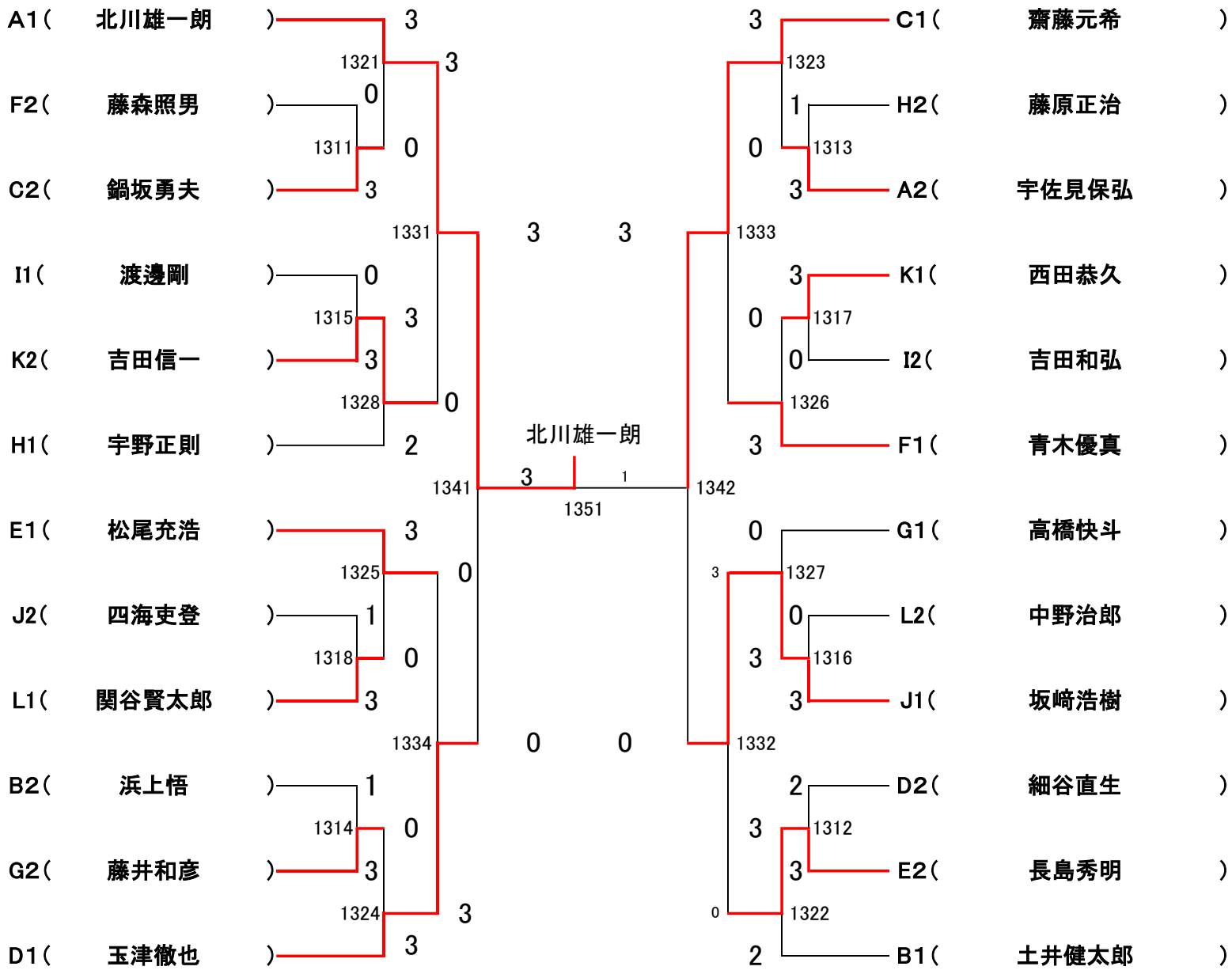車いす使用者の部　男子　決勝トーナメント